Delta T Group

IDRA CML

Холодильные машины и тепловые насосы воздушного охлаждения с центробежными вентиляторами
Производительность от 40 до 270 кВт

ECOLOGICAL R410A REFRIGERANT

Установки серии Idra CML - это эффективное малошумное оборудование, предназначенное для климат-контроля небольших помещений, таких как офисы, магазины, рестораны, промышленные объекты, ЦОД, объекты теплоэнергетики. Использование хладагента R410A обеспечивает высокую производительность. Широкий модельный ряд и различные опциональные возможности делают подбор наиболее подходящей установки простым и быстрым.
Использование герметичных спиральных компрессоров обеспечивает низкошумную работу с высокими показателями эффективности. Центробежные вентиляторы в секции конденсации делают возможным установку оборудования данной серии внутри технических помещений. Оборудование поставляется в полной заводской готовности с кабельной продукцией и монтажными материалами.
Установка гидромодуля входит в ряд доступных опций. Наличие соответствующего по размерам и производи-тельности гидромодуля существенно расширяет возможности системы.

NEW!

ЕСТЕСТВЕННОЕ ОХЛАЖДЕНИЕ

>Модели

Idra CML только охлаждение, 16 размеров
Idra CML-HP тепловой насос, 16 размеров
Idra CML-FC естественное охлаждение, 16 размеров

>Опции

Низкошумное исполнение LS: отсек компрессоров полностью изолирован звукопоглащающим материалом
Гидромодуль PT: насос, аккумулирующий бак
Гидромодуль P2T: двойной насос, аккумулирующий бак
Гидромодуль P: насос
Гидромодуль T: только аккумулирующий бак
Контроль конденсации с регулятором оборотов или модулирующей заслонкой
Электрический калорифер испарителя
Низкотемпературный комплект
Защитная решетка теплообменника
Дистанционное управление
Антивибрационные опоры
Датчики давления хладагента

nuevo new neu nuovo <<<

>Основные технические характеристики

Idra CML - Idra CML-HP - Idra CML-FC		039	045	050	060	070	080	090	110
Холодопроизводительность*1	кВт	42,1	48,2	57,2	64,8	72,4	85,3	98,1	108,0
Потребляемая мощность 1	кВт	13,0	14,9	17,8	19,6	21,8	25,8	29,5	33,2
Расход воды 1	$м^3$/ч	6,7	7,7	9,1	10,3	11,5	13,6	15,6	17,2
Холодопроизводительность*2	кВт	-	-	-	50,5	51,3	76,4	75,6	75,3
Потребляемая мощность 2	кВт	-	-	-	1,4	1,4	2,1	2,1	2,1
Теплопроизводительность *3	кВт	44,3	50,8	58,5	67,0	75,6	89,6	101,5	113,4
Потребляемая мощность 3	кВт	13,2	14,9	17,4	19,7	21,6	25,4	29,1	32,8
Расход воды 3	$м^3$/ч	7,0	8,1	9,3	10,6	12,0	14,3	16,1	18,1
Электропитание		230В - 1ф - 50 Гц			400В - 3ф - 50 Гц				
Номинальный ток	А	27,5	31,3	39,0	38,2	41,9	51,7	57,4	61,8
Компрессоры/Контуры	n°	2/1	2/1	2/1	2/1	2/1	2/1	2/1	2/1
Испаритель		Пластинчатый теплообменник из нержавеющей стали							
Вентиляторы	n°xкВт	1 x 2,2	1 x 2,2	1 x 4	2 x 1,5	2 x 1,5	2 x 1,5	3 x 1,5	3 x 1,5
Полный расход воздуха	$м^3$/ч	10800	10800	13000	19000	18000	18000	30000	30000
Звуковое давление ♫	дБ(А)	58	58	61	61	61	61	64	64
Максимальный ток	А	35,9	45,9	51,0	52,5	64,5	70,5	77,8	83,8
Пусковой ток	А	114,9	135,9	147,0	168,0	173,5	210,5	262,8	268,8
Мощность насоса (опц.)	кВт	0,9	0,9	1,5	1,5	1,5	1,5	1,5	1,9
Напор	кПа	168	150	166	156	138	125	116	113
Аккумулирующий бак	л	180	180	180	300	300	300	500	500

охлаждение

естественное охлаждение

нагрев

1 Наружный воздух 35°C, испаритель: вход/выход 12/7°C.
2 Наружный воздух 2°C, температура воды на входе 15°C, гликоль 20%, номинальный расход воздуха.
3 Наружный воздух 7°C (DB), 6°C (WB), температура воды 40/45 °C.
♫ Звуковое давление измерено на расстоянии 10 м Q=2, в соответствии с ISO 3746.
* Предусмотрены характеристики отличные от номинальных. Обращайтесь к поставщику для получения дополнительной информации. DTG оставляет за собой право вносить изменения в технические характеристики и конструкцию данного оборудования. Содержащаяся здесь информация приведена исключительно в ознакомительных целях и не является частью юридически обязывающего соглашения.

Delta T Group

>Основные технические характеристики

Idra CML - Idra CML-HP - IdraCNA-FC		120	130	152	162	190	210	240	260
Холодопроизводительность*1	кВт	122,0	136,1	156,6	176,0	194,4	216,0	248,4	275,4
Потребляемая мощность 1	кВт	37,6	42,0	47,8	53,6	59,0	66,4	75,2	84,0
Расход воды 1	$м^3$/ч	19,4	21,7	25,0	28,1	30,9	34,4	39,5	43,9
Холодопроизводительность *2	кВт	75,3	76,9	104,1	106,2	132,7	136,1	163,3	166,6
Потребляемая мощность 2	кВт	2,8	6,0	6,0	8,0	8,0	12,0	12,0	16,0
Теплопроизводительность *3	кВт	128,5	143,6	164,2	184,9	203,0	226,8	257,0	287,3
Потребляемая мощность 3	кВт	32,8	37,2	41,6	47,4	58,2	65,5	74,3	83,2
Расход воды 3	$м^3$/ч	20,5	22,9	26,1	29,4	32,3	36,1	40,9	45,7
Электропитание		400В - 3ф - 50 Гц							
Номинальный ток	А	68,8	75,8	86,9	96,8	119,2	128,0	146,0	160,0
Компрессоры/Контуры	n°	2/1	2/1	2/1	2/1	4/2	4/2	4/2	4/2
Испаритель		Пластинчатый теплообменник из нержавеющей стали							
Вентиляторы	n°xкВт	3 x 1,5	3 x 1,5	2 x 4	2 x 4	4 x 3	4 x 3	4 x 3	4 x 3
Полный расход воздуха	$м^3$/ч	30000	30000	36000	36000	60000	60000	60000	60000
Звуковое давление ♫	дБ(А)	64	64	66	66	68	68	68	68
Максимальный ток	А	92,3	100,8	118,9	135,8	160,0	172,0	193,0	210,0
Пусковой ток	А	315,8	324,3	363,5	380,4	345,0	357,0	416,5	433,5
Мощность насоса (опц.)	кВт	1,9	1,9	2,2	2,2	3,0	3,0	4,0	4,0
Напор	кПа	110	102	117	103	154	132	179	145
Аккумулирующий бак	л	500	500	500	500	600	600	600	600

охлаждение

естественное охлаждение

нагрев

1 Наружный воздух 35°C, испаритель: вход/выход 12/7°C.

2 Наружный воздух 2°C, температура воды на входе 15°C, гликоль 20%, номинальный расход воздуха.

3 Наружный воздух 7°C (DB), 6°C (WB), температура воды 40/45 °C.

♫ Звуковое давление измерено на расстоянии 10 м Q=2, в соответствии с ISO 3746.

* Предусмотрены характеристики отличные от номинальных. Обращайтесь к поставщику для получения дополнительной информации. DTG оставляет за собой право вносить изменения в технические характеристики и конструкцию данного оборудования. Содержащаяся здесь информация приведена исключительно в ознакомительных целях и не является частью юридически обязывающего соглашения.

nuevo
new neu <<<
nuovo

>Совместимость опций

	039	045	050	060	070	080	090	110	120	130	152	162	190	210	240	260
Главный выключатель	●	●	●	●	●	●	●	●	●	●	●	●	●	●	●	●
Низкошумное исполнение LS	O	O	O	O	O	O	O	O	O	O	O	O	O	O	O	O
Гидромодуль PT - насос, аккумулирующий бак	O	O	O	O	O	O	O	O	O	O	O	O	O	O	O	O
Гидромодуль P – насос	O	O	O	O	O	O	O	O	O	O	O	O	O	O	O	O
Гидромодуль P2T – двойной насос, аккумулирующий бак	O	O	O	O	O	O	O	O	O	O	O	O	O	O	O	O
Гидромодуль P2 – двойной насос	O	O	O	O	O	O	O	O	O	O	O	O	O	O	O	O
Гидромодуль T - аккумулирующий бак	O	O	O	O	O	O	O	O	O	O	O	O	O	O	O	O
Частичная рекуперация	O	O	O	O	O	O	O	O	O	O	O	O	O	O	O	O
Датчики давления	O	O	O	O	O	O	O	O	O	O	O	O	O	O	O	O
Дистанционное управление	O	O	O	O	O	O	O	O	O	O	O	O	O	O	O	O
Электрокалорифер испарителя	O	O	O	O	O	O	O	O	O	O	O	O	O	O	O	O
Низкотемпературный комплект *	O	O	O	O	O	O	O	O	O	O	O	O	O	O	O	O
Соленоидный клапан линии жидкости **	O	O	O	O	O	O	O	O	O	O	O	O	O	O	O	O
Электронный терморегулирующий клапан	O	O	O	O	O	O	O	O	O	O	O	O	O	O	O	O
Автоматический плавный пуск	O	O	O	O	O	O	O	O	O	O	O	O	O	O	O	O
Защитные решетки теплообм.с металл.фильтром	O	O	O	O	O	O	O	O	O	O	O	O	O	O	O	O
Контроль конденсации с регулятором оборотов (-20°C)	O	O	O	O	O	O	O	O	O	O	O	O	O	O	O	O
Интерфейс RS485	O	O	O	O	O	O	O	O	O	O	O	O	O	O	O	O
Антивибрационные опоры резин./пруж.	O	O	O	O	O	O	O	O	O	O	O	O	O	O	O	O
Поддон для конденс. с эл.нагреват.от замерзания	O	O	O	O	O	O	O	O	O	O	O	O	O	O	O	O

* Только для исполнения с гидромодулем.
** Стандартно для версии HP.
● Стандартно, O Опционально, – Недоступно.

Delta T Group

>Характеристики

Компрессоры герметичные спиральные с внутренней термозащитой и прямым запуском. Управление холодопроизводительностью системы осуществляется за счет пошагового включения/выключения компрессоров в зависимости от их количества. Компрессоры установлены в специальном звукоизолированном отсеке и имеют стандартный порядок фаз.

Испаритель: пластинчатый теплообменник из нержавеющей стали с антиконденсационными вставками из полиуретана ячейкового типа. В стандартную комплектацию входит реле протока.

Центробежные вентиляторы имеют прямой привод от двигателя, с внутренней термозащитой и защитной сеткой шестиполюсные двигатели для всех моделей.

Конденсатор: поверхность теплообменника типа "жалюзи", изготовлен из Cu/Al.

Системы управления и защиты: микропроцессор осуществляет управление холодопроизводительностью за счет пошагового регулирования, отражение и сброс аварийных сигналов, установку защитных функций компрессора по времени, автоматический запуск в случае перепадов напряжения в сети. С его помощью устанавливаются параметры функционирования, осуществляется выведение на экран температуры входящей и выходящей из испарителя воды, управление циклом размораживания и инверсия цикла в версии теплового насоса.

Электрическая панель: с двойной дверью, включает в себя главный автоматический выключатель, термомагнитные выключатели для защиты вспомогательного контура, контакторы для компрессоров и вентиляторов, клеммную коробку.

Охлаждающий контур
Модель Idra CML: терморегулирующий вентиль, осушающий фильтр, датчик высокого давления с ручным сбросом, автоматический сброс датчика низкого давления, предохранительные клапаны высокого и низкого давления.
Модель Idra CML-HP: терморегулирующий вентиль, осушающий фильтр, датчик высокого давления с ручным сбросом, датчик низкого давления с автоматическим сбросом, предохранительные клапаны высокого и низкого давления, 4-ходовой клапан для цикла инверсии, приёмник жидкости, обратный клапан.

Конструкция: основание и рама выполнены из толстой листовой оцинкованной стали, покрытой эпоксидной краской, наружные панели выполнены из оцинкованной стали. Винты из нержавеющей стали.

Центробежные вентиляторы позволяют устанавливать оборудование в технических помещениях

Широкий выбор опций

Спиральные компрессоры

>Габариты и вес

			039	045	050	060	070	080	090	110	120
Длина*	L	мм	1870	1870	2608	2608	2608	2608	3608	3608	3608
Ширина*	W	мм	850	850	1105	1105	1105	1105	1105	1105	1105
Высота*	H	мм	1270	1270	1566	1566	1566	1566	1566	1566	1566
Вес*		кг	580	600	720	736	770	820	1110	1190	1240

* Предусмотрены размеры и вес отличные от стандартных

			130	152	162	190	210	240	260
Длина*	L	мм	3608	3608	3608	4708	4708	4708	4708
Ширина*	W	мм	1105	1105	1105	1105	1105	1105	1105
Высота*	H	мм	1566	1966	1966	1966	1966	1966	1966
Вес*		кг	1270	1640	1700	2070	2180	2290	2290

* Предусмотрены размеры и вес отличные от стандартных

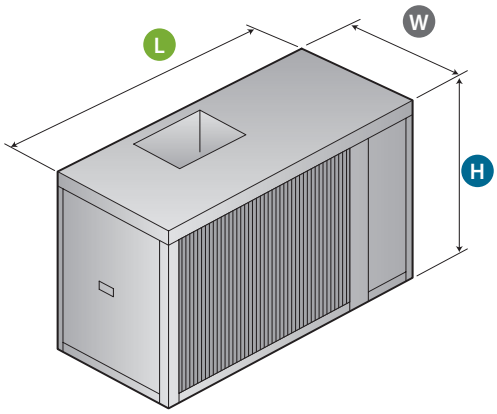

IDRA CML 039-045

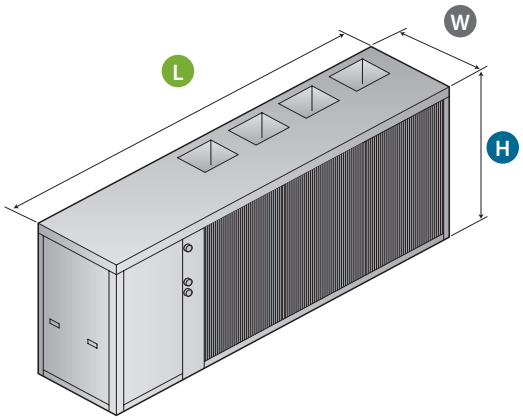

IDRA CML 050- 025