Delta T Group

Idra CL

ECOLOGICAL R407A REFRIGERANT

Холодильные машины и тепловые насосы воздушного охлаждения с центробежными вентиляторами
Производительность от 40 до 260 кВт

Установки серии Idra CL - это эффективное малошумное оборудование, предназначенное для климат-контроля небольших помещений, таких как офисы, магазины, промышленные объекты, ЦОД, медицинские центры рестораны. Широкий модельный ряд и различные опциональные возможности делают подбор наиболее подходящей установки простым и быстрым.
Использование герметичных спиральных компрессоров обеспечивает низкошумную работу и высокие показатели эффективности. Центробежные вентиляторы в секции конденсации делают возможным установку оборудования данной серии внутри технических помещений.
Установка гидромодуля входит в ряд доступных опций. Наличие соответствующего по размерам и производительности гидромодуля существенно расширяет возможности системы. Оборудование поставляется в полной заводской готовности с кабельной продукцией и монтажными материалами.

ЕСТЕСТВЕННОЕ ОХЛАЖДЕНИЕ

>Модели

Idra CL только охлаждение, 16 размеров
Idra CL-HP тепловой насос, 16 размеров
Idra CL-FC естественное охлаждение, 16 размеров

>Опции

Низкошумное исполнение LS: отсек компрессоров полностью изолирован звукопоглащающим материалом
Гидромодуль PT: насос, аккумулирующий бак
Гидромодуль P2T: двойной насос , аккумулирующий бак
Гидромодуль P: насос
Гидромодуль T: только аккумулирующий бак
Контроль конденсации с регулятором оборотов или модулирующей заслонкой
Электрический калорифер испарителя
Низкотемпературный комплект
Защитная решетка теплообменника
Дистанционное управление
Антивибрационные опоры
Датчики давления хладагента

>Основные технические характеристики

Idra CL - Idra CL-HP - Idra CL-FC		039	045	050	060	070	080	090	110
Холодопроизводительность *1	кВт	40,2	45,3	54,6	60,9	67,6	79,3	90,1	99,4
Потребляемая мощность 1	кВт	15,2	17,1	21,3	22,9	24,7	28,9	33,7	36,9
Расход воды 1	$м^3$/ч	6,2	7,7	8,9	9,8	10,8	13,4	15,6	17,9
Холодопроизводительность *4	кВт	-	-	-	60,4	66,8	78,9	89,3	99,0
Потребляемая мощность 4	кВт	-	-	-	22,8	24,6	28,6	33,3	36,1
Произв-ть естеств.охлаждения *2	кВт	-	-	-	51,6	51,3	53,0	78,7	78,9
Потребляемая мощность 2	кВт	-	-	-	3,0	3,0	3,0	4,5	4,5
Расход воды 2	$м^3$/ч	-	-	-	10,7	11,4	13,7	16,5	18,8
Теплопроизводительность *3	кВт	44,0	48,9	58,5	67,9	77,2	87,8	104,7	113,7
Потребляемая мощность 3	кВт	12,0	13,2	16,7	17,4	19,1	22,3	26,6	29,4
Расход воды 3	$м^3$/ч	6,6	7,9	9,2	10,4	11,5	14,0	15,9	18,0
Электропитание		400В - 3ф - 50 Гц							
Номинальный ток	А	35,5	39,1	41,7	44,4	47,1	56,9	73,2	78,7
Компрессоры/Контуры	n°	2/1	2/1	2/1	2/1	2/1	2/1	2/1	2/1
Испаритель		Пластинчатый теплообменник из нержавеющей стали							
Вентиляторы	n°xкВт	1 x 2,2	1 x 2,2	1 x 4,0	2 x 1,5	2 x 1,5	2 x 1,5	3 x 1,5	3 x 1,5
Полный расход воздуха	$м^3$/ч	10800	10800	13000	19000	18000	18000	30000	30000
Звуковое давление ♫	дБ(А)	58	58	61	61	61	61	64	64
Максимальный ток	А	38,7	44,5	51,7	56,3	60,9	65,3	86,1	98,3
Пусковой ток	А	122,6	149,5	157,7	197,7	202,3	235,5	272,1	284,3
Мощность насоса (опц.)	кВт	1,3	1,3	1,5	1,5	1,5	1,5	1,5	1,9
Напор	кПа	174	158	198	189	171	162	140	145
Аккумулирующий бак (опц.)	л	180	180	300	300	300	300	500	500

охлаждение

естественное охлаждение

нагрев

1 Наружный воздух 35°C, испаритель: вход/выход 12/7°C.
2 Наружный воздух 2°C, температура воды на входе 15°C, гликоль 20%, номинальный расход воздуха.
3 Наружный воздух 7°C (DB), 6°C (WB), температура воды 30/35 °C.
4 Наружный воздух 35°C, испаритель: вход/выход 12/7°C, гликоль 20%.
♫ Звуковое давление измерено на расстоянии 10 м Q=2, в соответствии с ISO 3746.

* Предусмотрены характеристики отличные от номинальных. Обращайтесь к поставщику для получения дополнительной информации. DTG оставляет за собой право вносить изменения в технические характеристики и конструкцию данного оборудования. Содержащаяся здесь информация приведена исключительно в ознакомительных целях и не является частью юридически обязывающего соглашения.

Delta T Group

>Основные технические характеристики

Idra CL - Idra CL-HP - Idra CL-FC		120	130	152	162	190	210	240	260
Холодопроизводительность*1	кВт	112,9	124,6	150,0	166,8	184,9	211,1	232,6	260,6
Потребляемая мощность 1	кВт	41,0	46,7	55,0	60,0	73,4	82,7	88,8	96,0
Расход воды 1	$м^3$/ч	20,5	22,4	25,8	27,8	30,5	34,4	40,1	44,2
Холодопроизводительность*4	кВт	113,0	125,1	148,1	164,6	187,7	205,5	228,0	255,7
Потребляемая мощность 4	кВт	39,9	45,3	54,8	59,8	70,9	81,1	89,6	97,0
Произв-ть естеств.охлаждения 2	кВт	87,6	83,5	104,5	106,6	150,6	153,9	157,2	160,7
Потребляемая мощность 2	кВт	20,5	22,7	26,9	29,9	34,1	37,4	41,4	46,4
Расход воды 2	$м^3$/ч	21,5	23,5	27,0	29,4	31,7	35,7	41,6	45,9
Теплопроизводительность *3	кВт	128,4	139,6	162,8	176,6	196,4	211,1	252,1	272,5
Потребляемая мощность 3	кВт	32,5	35,5	44,0	48,0	57,0	61,2	68,0	75,0
Расход воды 3	$м^3$/ч	20,6	22,6	25,5	27,5	32,2	37,0	42,7	47,2
Электропитание		400В - 3ф - 50 Гц							
Номинальный ток	А	87,6	96,7	104	113	143,0	160,4	180,2	198,4
Компрессоры/Контуры	n°	2/1	2/1	2/1	2/1	4/2	4/2	4/2	4/2
Испаритель		Пластинчатый теплообменник из нержавеющей стали							
Вентиляторы	n°xкВт	3 x 1,5	3 x 1,5	2 x 4	2 x 4	4 x 3,0	4 x 3,0	4 x 3,0	4 x 3,0
Полный расход воздуха	$м^3$/ч	30000	30000	36000	36000	60000	60000	60000	60000
Звуковое давление ♫	дБ(А)	64	64	66	66	68	68	68	68
Максимальный ток	А	106,8	115,3	133,8	148,0	171,6	194,0	218,6	235,6
Пусковой ток	А	309,3	317,8	340,0	396,0	357,6	380,0	421,1	438,1
Мощность насоса (опц.)	кВт	1,9	1,9	2,2	2,2	3,0	3,0	4,0	4,0
Напор	кПа	133	124	110	98	164	148	175	147
Аккумулирующий бак (опц.)	л	500	500	500	500	600	600	600	600

охлаждение
естественное охлаждение
нагрев

1 Наружный воздух 35°C, испаритель: вход/выход 12/7°C.
2 Наружный воздух 2°C, температура воды на входе 15°C, гликоль 20%, номинальный расход воздуха.
3 Наружный воздух 7°C (DB), 6°C (WB), температура воды 30/35 °C.
4 Наружный воздух 35°C, испаритель: вход/выход 12/7°C, гликоль 20%.
♫ Звуковое давление измерено на расстоянии 10 м Q=2, в соответствии с ISO 3746.
* Предусмотрены характеристики отличные от номинальных. Обращайтесь к поставщику для получения дополнительной информации. DTG оставляет за собой право вносить изменения в технические характеристики и конструкцию данного оборудования. Содержащаяся здесь информация приведена исключительно в ознакомительных целях и не является частью юридически обязывающего соглашения.

>Совместимость опций

	039	045	050	060	070	080	090	110	120	130	152	162	190	210	240	260
Главный выключатель	●	●	●	●	●	●	●	●	●	●	●	●	●	●	●	●
Реле протока воды	●	●	●	●	●	●	●	●	●	●	●	●	●	●	●	●
Микропроцессор	●	●	●	●	●	●	●	●	●	●	●	●	●	●	●	●
Низкошумное исполнение LS	O	O	O	O	O	O	O	O	O	O	O	O	O	O	O	O
Частичная рекуперация	O	O	O	O	O	O	O	O	O	O	O	O	O	O	O	O
Антивибрационные опоры резин./пруж.	O	O	O	O	O	O	O	O	O	O	O	O	O	O	O	O
Гидромодуль с насосом и баком	O	O	O	O	O	O	O	O	O	O	O	O	O	O	O	O
Гидромодуль с двойным насосом и баком	O	O	O	O	O	O	O	O	O	O	O	O	O	O	O	O
Гидромодуль с насосом	O	O	O	O	O	O	O	O	O	O	O	O	O	O	O	O
Гидромодуль с двойным насосом	O	O	O	O	O	O	O	O	O	O	O	O	O	O	O	O
Контроль конденсации с модулирующей заслонкой	O	O	O	O	O	O	O	O	O	O	O	O	O	O	O	O
Электрокалорифер испарителя	O	O	O	O	O	O	O	O	O	O	O	O	O	O	O	O
Низкотемпературный комплект*	O	O	O	O	O	O	O	O	O	O	O	O	O	O	O	O
Датчики давления	O	O	O	O	O	O	O	O	O	O	O	O	O	O	O	O
Защитные решетки с металл.фильтром	O	O	O	O	O	O	O	O	O	O	O	O	O	O	O	O
Краны компрессора	O	O	O	O	O	O	O	O	O	O	O	O	O	O	O	O
Повыш. давление вентиляторов	O	O	O	O	O	O	O	O	O	O	O	O	O	O	O	O
Дистанционное управление	O	O	O	O	O	O	O	O	O	O	O	O	O	O	O	O
Интерфейс RS485	O	O	O	O	O	O	O	O	O	O	O	O	O	O	O	O
Подача воздуха горизонтальная	O	O	O	O	O	O	O	O	O	O	O	O	O	O	O	O
Поддон для сбора конденс.	O	O	O	O	O	O	O	O	O	O	O	O	O	O	O	O
Поддон для конденсата с эл.нагревателем от замерзания	O	O	O	O	O	O	O	O	O	O	O	O	O	O	O	O
Гидромодуль с аккумулирующим баком	O	O	O	O	O	O	O	O	O	O	O	O	O	O	O	O

● Стандартно, O Опционально, – Недоступно, * - Для исполнения с гидромодулем

Delta T Group

>Характеристики

Компрессоры герметичные спиральные с внутренней термозащитой и прямым запуском. Управление холодопроизводительностью системы осуществляется за счет пошагового включения/выключения компрессоров в зависимости от их количества. Компрессоры установлены в специальном звукоизолированном отсеке и имеют стандартный порядок фаз.

Испаритель пластинчатый теплообменник из нержавеющей стали с антиконденсационными вставками из полиуретана ячейкового типа. В стандартную комплектацию входит реле протока.

Центробежные вентиляторы имеют прямой привод от двигателя, с внутренней термозащитой, и защитной сеткой шестиполюсные двигатели для всех моделей.

Конденсатор поверхность теплообменника типа "жалюзи", изготовлен из Cu/Al.

Системы управления и защиты микропроцессор осуществляет управление холодопроизводительностью за счет пошагового регулирования, отражение и сброс аварийных сигналов, установку защитных функций компрессора по времени, автоматический запуск в случае перепадов напряжения в сети. С его помощью устанавливаются параметры функционирования, осуществляется выведение на экран температуры входящей и выходящей из испарителя воды, управление циклом размораживания и инверсия цикла в версии теплового насоса.

Электрическая панель с двойной дверью, включает в себя главный автоматический выключатель, термомагнитные выключатели для защиты вспомогательного контура, контакторы для компрессоров и вентиляторов, клеммную коробку.

Охлаждающий контур
Модель Idra CL терморегулирующий вентиль, осушающий фильтр, датчик высокого давления с ручным сбросом, датчик низкого давления с автоматическим сбросом, предохранительные клапаны высокого и низкого давления.

Модель Idra CL-HP терморегулирующий вентиль, осушающий фильтр, датчик высокого давления с ручным сбросом, датчик низкого давления с автоматическим сбросом, предохранительные клапаны высокого и низкого давления, 4-ходовой клапан для цикла инверсии, приёмник жидкости, обратный клапан.

Конструкция основание и рама выполнены из толстой листовой оцинкованной стали, покрытой эпоксидной краской, и наружные панели выполнены из гальванизированного железа. Винты из нержавеющей стали.

Центробежные вентиляторы позволяют устанавливать оборудование в технических помещениях

Широкий выбор опций

Спиральные компрессоры

>Габариты и вес

			039	045	050	060	070	080	090	110	120
Длина*	L	мм	1870	1870	2608	2608	2608	2608	3608	3608	3608
Ширина*	W	мм	850	850	1105	1105	1105	1105	1105	1105	1105
Высота*	H	мм	1270	1270	1566	1566	1566	1566	1566	1566	1566
Вес*		кг	580	600	720	736	770	820	1110	1190	1240

* Предусмотрены размеры и вес отличные от стандартных

			130	152	162	190	210	240	260
Длина*	L	мм	3608	3608	3608	4708	4708	4708	4708
Ширина*	W	мм	1105	1105	1105	1105	1105	1105	1105
Высота*	H	мм	1566	1966	1966	1966	1966	1966	1966
Вес*		кг	1270	1640	1700	2070	2180	2290	2290

* Предусмотрены размеры и вес отличные от стандартных

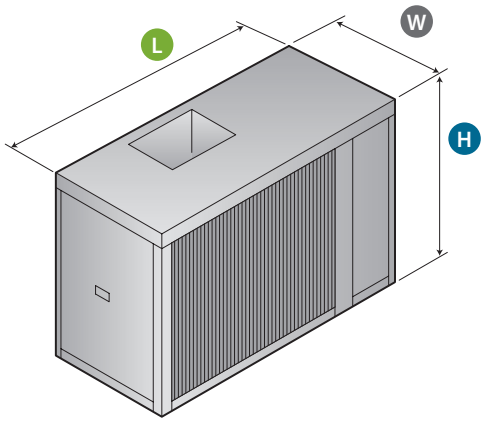

Idra CL 039 - 045

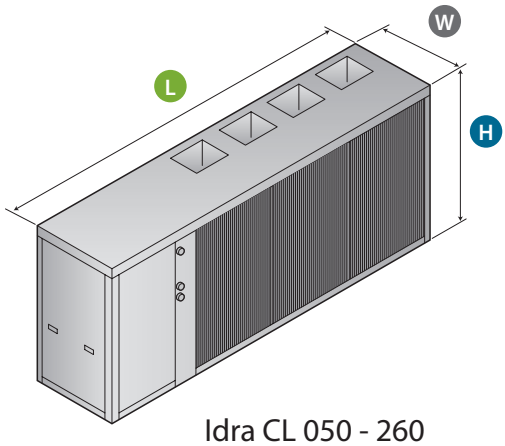

Idra CL 050 - 260